KWC
ARMATUREN
ROBINETTERIE
RUBINETTERIA
GRIFERIA
FAUCETS

802 109

02/01

Montage- und Serviceanleitung
Instructions de montage et d'entretien
Istruzioni di montaggio e di assistenza
Instrucciones de montaje y servicio
Installation and service instructions

Waschtischmischer mit Ausziehneoperl
Mitigeur de lavabo avec douchette escamotable
Miscelatore per lavabo con doccia estraibile
Mezclador con aereador extensible
Wash basin faucet with pull-out spray

KWC DOMO
KWC FORMA

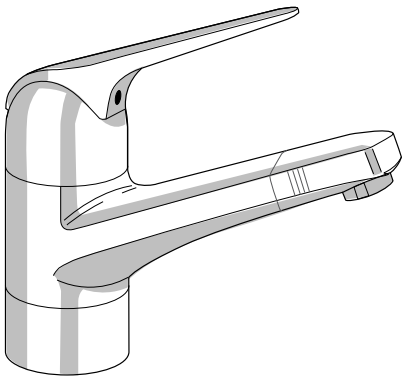

KWC DOMO
K.12.61.61/81

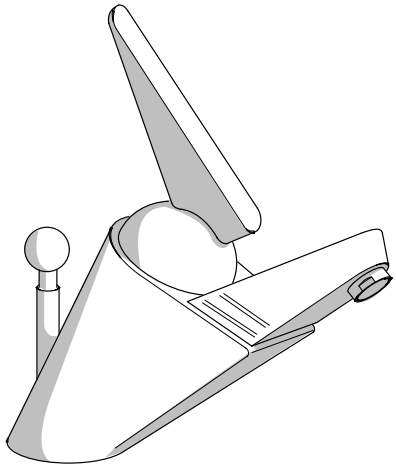

KWC FORMA
K.12.F1.61/81

D **Betriebsdaten:**

Idealer Betriebsdruck	: 3 bar
Max. Betriebsdruck	: 5 bar
Druckgleichheit empfohlen	
Ideale Wassertemperatur	: 65 °C
Max. Wassertemperatur	: 90 °C

Achtung:
Vor Montage die Leitungen gründlich durchspülen!

F **Caractéristiques de fonctionnement**

Pression de service idéale	: 3 bar
Pression de service max.	: 5 bar
Egalité de pression recommandée	
Température idéale de l'eau	: 65 °C
Température max. de l'eau	: 90 °C

Attention:
Rincer à fond la tuyauterie avant le montage!

I **Caratteristiche di funzionamento**

Pressione di servizio ideale	: 3 bar
Pressione di servizio mass.	: 5 bar
Si raccomanda pressioni uguali	
Temperatura acqua calda ideale	: 65 °C
Temperatura acqua calda mass.	: 90 °C

Attenzione:
Risciacquare bene le tubazioni prima del montaggio!

Sp **Características de funcionamiento**

Presión ideal de servicio	: 3 bar
Presión máxima de servicio	: 5 bar
Se recomienda la igualdad de las presiones	
Temperatura ideal del agua	: 65 °C
Temperatura máxima del agua	: 90 °C

Atención:
Limpiar escrupulosamente las tuberías antes del montaje!

E **Operating data**

Ideal operating pressure	: 3 bar (45 PSI)
Max. operating pressure	: 5 bar (70 PSI)
Equal pressures cold/warm recommended	
Ideal water temperature	: 65 °C (149°F)
Max. water temperature	: 90 °C (194°F)

Attention:
Before installation flush pipes thoroughly!

Schweiz, Suisse:
KWC AG
Hauptstrasse
CH-5726 Unterkulm

Tel. : 062 768 67 77
Fax : 062 768 61 69

Deutschland:
KWC Deutschland GmbH
Rigipstraße 15
71083 Herrenberg 6

Tel. : 07032-7809 0
Fax : 07032-7809 30

Oesterreich:
KWC Armaturen GmbH
Rottfeld 7
5020 Salzburg

Tel. : 0662 433 100-0
Fax : 0662 433 100-20

France:
KWC Robinetterie S.a.r.l
Quartier d' Entreprises
Rue Ettoré Bugatti
67200 Eckbolsheim
Tel. : 0 388 788 808
Fax : 0 388 765 532

Italia:
KWC Italia SRL
Via A. Meucci, 34
36057 Arcugnano (VI)

Tel. : 0 444 96 48 20
Fax : 0 444 96 47 35

USA:
KWC Faucets Inc.
1770 Corporate Drive, # 580
Norcross, GA 30093

Phone : 678 334 2121
Fax : 678 334 2128

Befestigung
Fixation
Fissaggio
Fijación
Connection

1

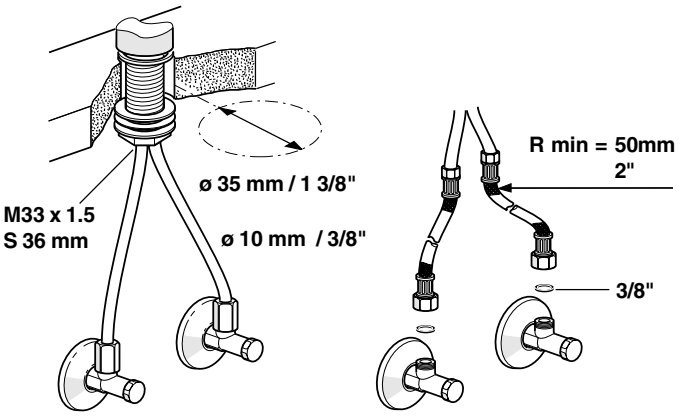

Z.503.315

D Für grössere Auflagedicken gibt es Verlängerungsmuttern 40 mm.
- Bohrung hierfür min.36 mm

F Pour les épaisseurs supérieures, utiliser l'écrou prolongé 40 mm.
- Perçage nécessaire au moins 36 mm

I Per spessori superiori ci sono i dadi prolungati 40 mm.
- Occorre un foro di almeno ø36 mm

Sp Para espesores de superficies de apoyo mayores se dispone tuercas de prolongación 40 mm.
- Perforación para tal caso, min. 36 mm

E Available for larger mounting surface thicknesses: extension nuts 40 mm / 1 1/2"
- Bore for extension nut min. 36 mm / 1 1/2"

Montage des Anschlages
Montage de la butée
Montaggio del fermo
Montaje del tope
Installation of shower head movement limiter

2

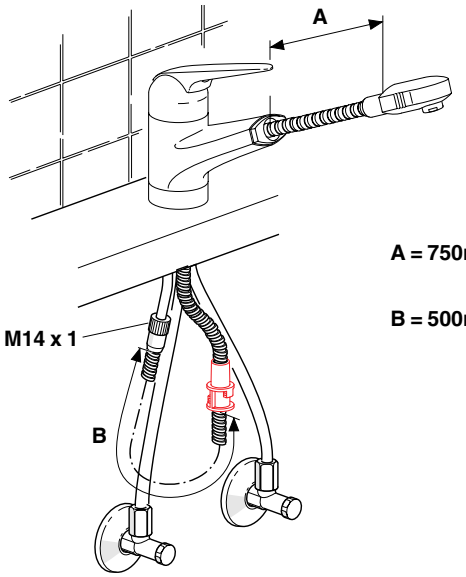

A = 750mm, 29 1/2"

B = 500mm, 19 1/2"

D
- Schlauch ø15 an Anschlussmutter G 3/8" anschliessen, von Hand festziehen
- Gummidichtung nicht vergessen

F
- Raccorder le flexible ø 15 sur l'écrou G 3/8" et serrer à main
- Ne pas oublier le joint caoutchouc

I
- Collegare il flessibile ø 15 con il dado G 3/8" e stringere
- Non dimenticare la guarnizione di gomma

Sp
-Conectar el tubo de ø 15 a la tuerca de empalme G3/8" ajustando
-No olvidar la junta de goma

E
-Connect hose ø 19/32" to connection nut G 3/8"; tighten by hand
-Do not forget rubber seal

Inbetriebsetzung
Mise en service
Messa in funzione
Puesta en servicio
Taking in service

3

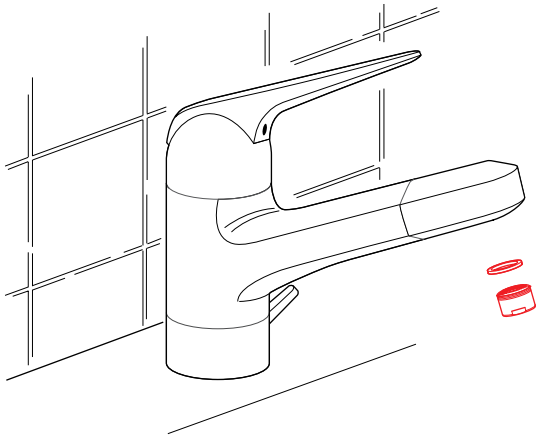

D Mischer spülen
(zuerst Brausesieb und Neoperl demontieren)

F Rincer le mitigeur
(demonter d'abord le tamis de la douche et le Neoperl)

I Sciacquare il miscelatore
(smontare prima il filtro della doccia e il Neoperl)

Sp Enjuagar el mezclador
(desmontar primero el camiz de la ducha y el aereador)

E Flush faucet
(first remove spray aerator and Neoperl)

Mengenbegrenzung
Limitation du débit
Limitazione della portata
Limitación del caudal
Limitation of faucet flow rate

4

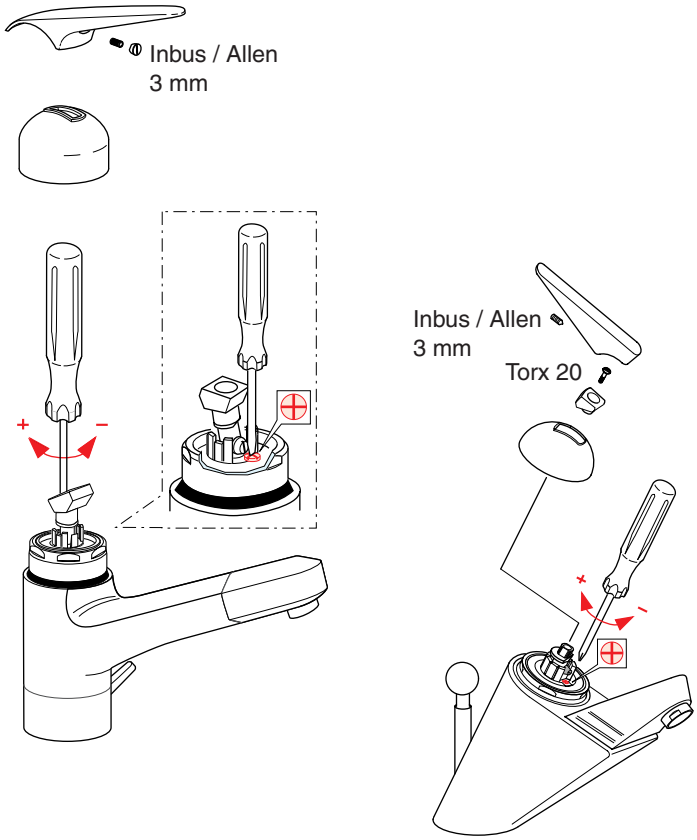

Höchsttemperaturbegrenzung
Limitation de la température max.
Limitazione della temperatura massima
Limitación de la temperatura máxima
Maximum temperature limitation

5

KWC DOMO KWC FORMA

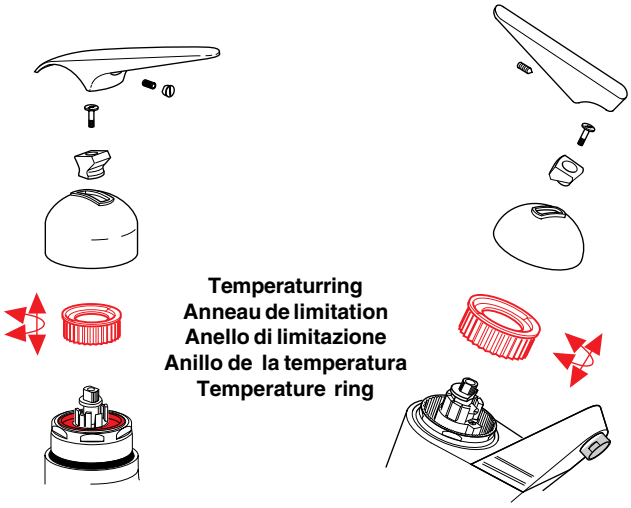

Max. Temperaturbereich	:
Plage de température max.	:
Campo di temperatura mass.	:
Gama de temperaturas máx.	:
Max. temperature range	:

Begrenzter Temperaturbereich	:
Plage de température réduite	:
Campo di temperatura ridotto	:
Gama de temperaturas reducidas	:
Reduced temperature range	:

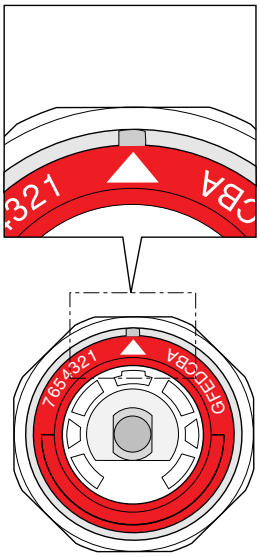

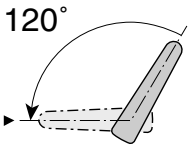

Pfeil auf Kerbe.
Flèche sur encoche.
Freccia su scanalatura.
Flecha en la hendidura.
Arrow on groove.

KWC FORMA :

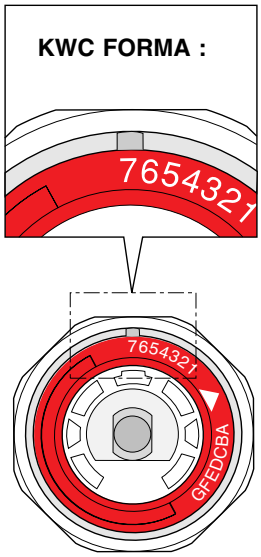

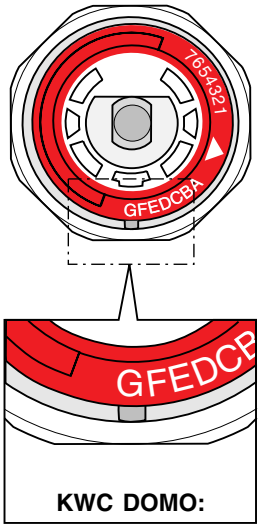

KWC DOMO:

Austausch der Steuerpatrone
Remplacement de la cartouche
Sostituzione della cartuccia
Sostitución del cartucho de mando
Changing of the control cartridge

6

KWC DOMO

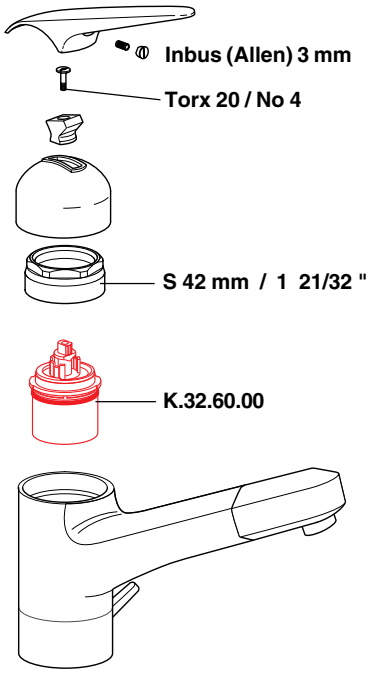

KWC FORMA

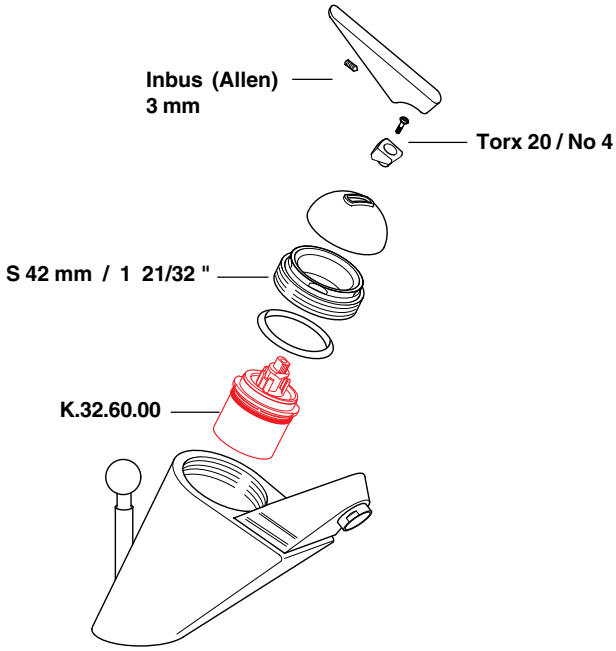

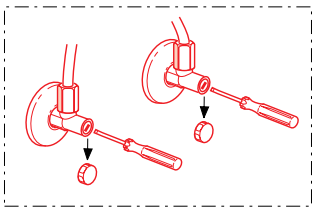

Kalt- und Warmwasser absperren.
Fermer eau froide et chaude.
Chiudere acqua fredda e calda.
Interrumpir la salida de agua fría y caliente.
Turn off cold and hot water.

KWC DOMO

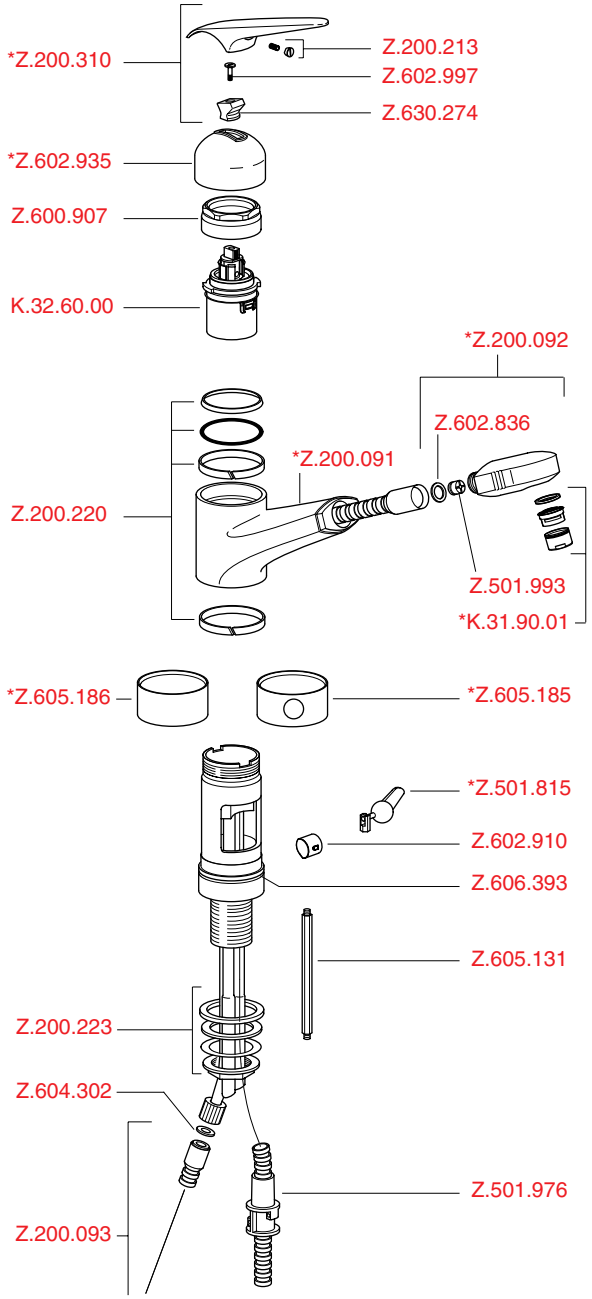

KWC FORMA

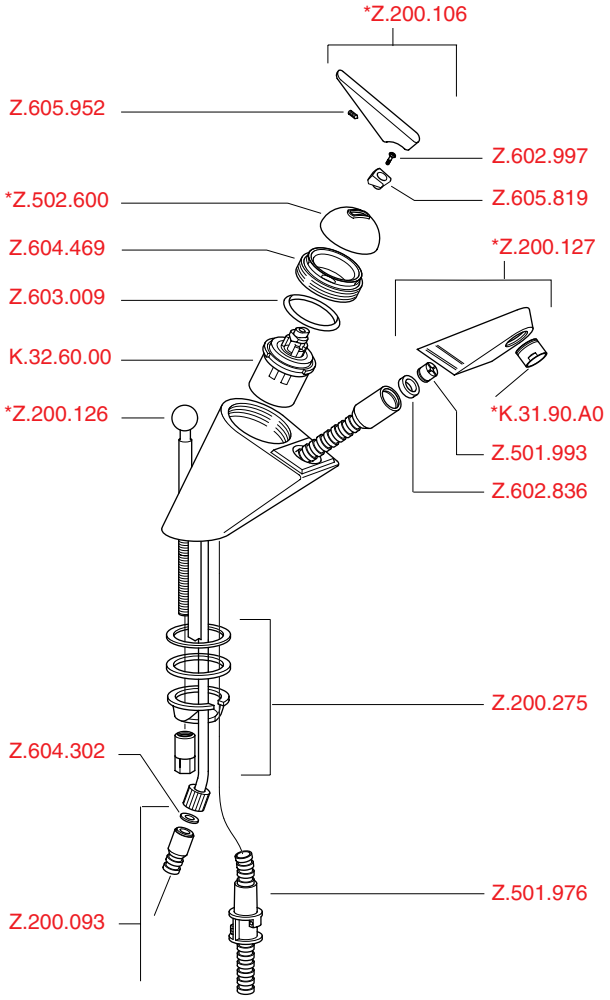

D	* Bitte bei Bestellung Farbe angeben.
F	* Lors de la commande, veuillez indiquer la couleur, s.v.p.
I	* P.f., nell' ordinazione indicare il colore.
Sp	* Rogamos indique el color al hacer el pedido.
E	* Please specify the color when placing your order.